Tloris
Armatura spodaj
M 1:50

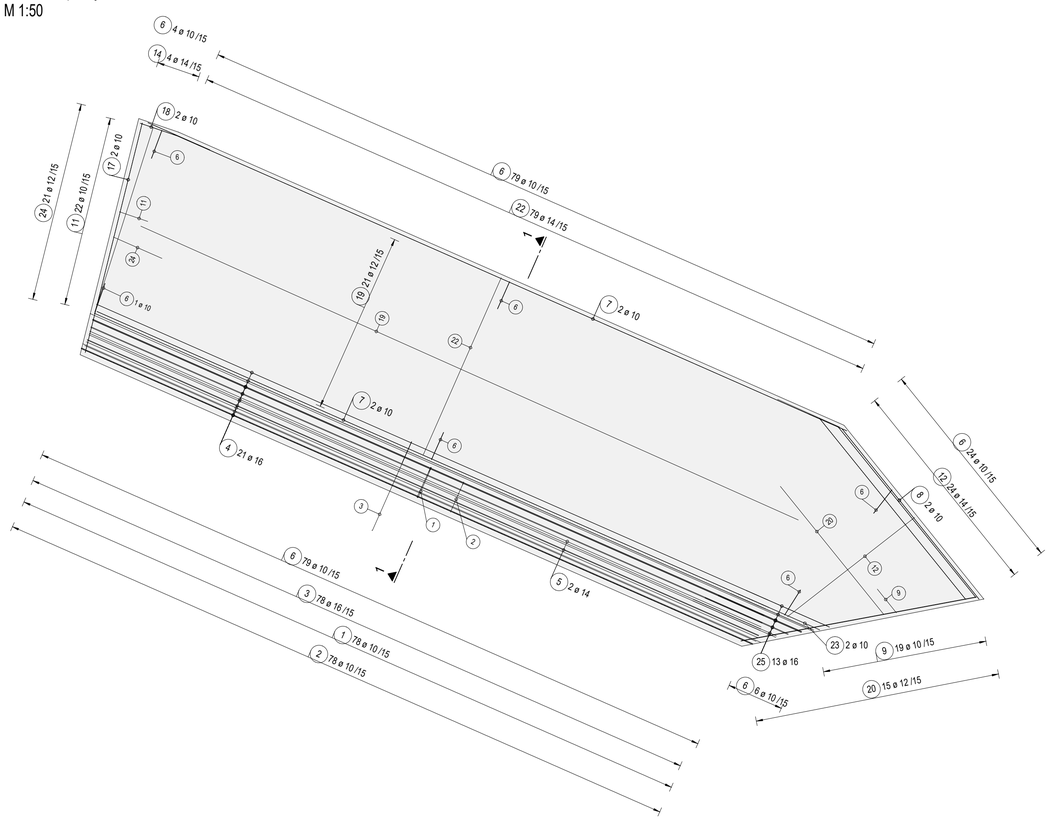

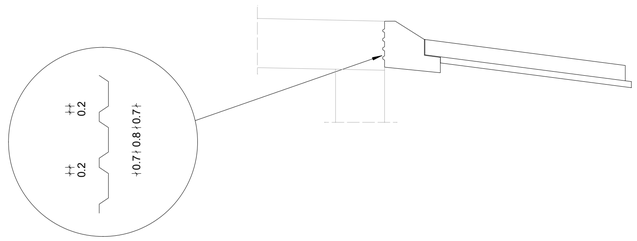

Betoni:

• podložni beton	C12/15
• vozišča plošča	C30/37 XC4/XF2/XD1 PV-II
• podporniki	C30/37 XC4/XF2/XD1 PV-II
• hodniki in robni venci	C30/37 XC4/XF4/XD3 PV-III
• prehodne plošče	C30/37 XC2 PV-I
• pilotne grede	C30/37 XC2 PV-I
• stene krilnih zidov	C30/37 XC4/XF2/XD1 PV-II
• pete krilnih zidov	C30/37 XC2 PV-I

Armatura:

• glavna armatura	B500-B
• konstruktivna armatura	B500-A

Krojni sloji:

• zasute površine	min. 50 mm
• izpostavljene površine	min. 45 mm
• zaščitene površine	min. 35 mm
• piloti	min. 100 mm (prostor za konstruktivno armaturo)

Prerez 1-1
M 1:20

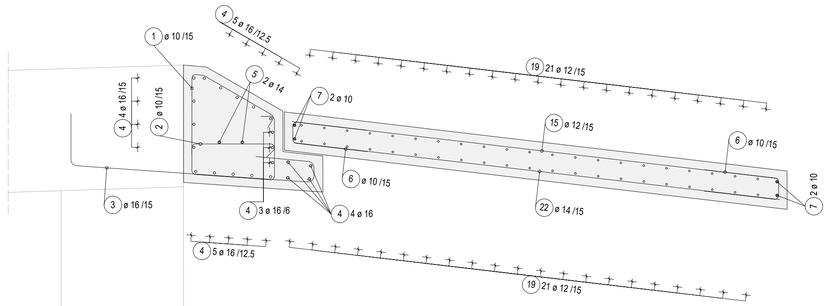

Seznam palic - oblika krivljenja

Poz.	Kosov	Fi [mm]	Posam. dolžina [m]	Kotirana oblika krivljenja (ni v merilu)	Skupna dolžina [m]	Teža [kg]
1	78	10	2.45	42 / 27 / 55 / 55 / 47 / 66 / 4 / 4	191.10	124.02
2	78	10	0.73	55	56.94	36.95
3	78	16	2.50	35 / 160 / 40 / 40	195.00	319.41
4	21	16	12.00	1200	252.00	412.78
5	2	14	12.00	1200	24.00	30.05
6	193	10	1.15	50 / 15 / 15 / 50	221.95	142.79
7	4	10	12.00	1200	48.00	31.15
8	2	10	4.18	53 / 28 / 60 / 358	8.36	5.43
9	19	10	1.15	50 / 15 / 15 / 50	21.85	14.18
10	0	10	1.13	50 / 4 / 50 / 3 / 13 / 50	0.00	0.00
11	22	10	1.12	12 / 50	24.64	15.99
12	24	14	-X-	-x-	66.84	83.68
13	24	12	-X-	-x-	66.84	61.49
14	4	14	-X-	-x-	12.81	16.04
15	83	12	-X-	-x-	265.59	244.35
16	2	10	3.92	392	7.84	5.09
17	2	10	3.87	387	7.74	5.02
18	2	10	1.30	64 / 6 / 60 / 65	2.60	1.69
19	43	12	-X-	-x-	495.46	455.82
20	34	12	-X-	-x-	95.90	88.23
21	81	12	0.99	25 / 12 / 12 / 25	80.19	73.77
22	79	14	3.20	320	252.80	316.51
23	2	10	1.50	150	3.00	1.95
24	44	12	-X-	-x-	41.50	38.18
25	13	16	1.53	153	19.89	32.58

Skupna teža [kg] : 2557.15

Tloris
Armatura zgoraj
M 1:50

ZA PRAVILNE DIMENZIJE GLEJ OPAŽNI NAČRT

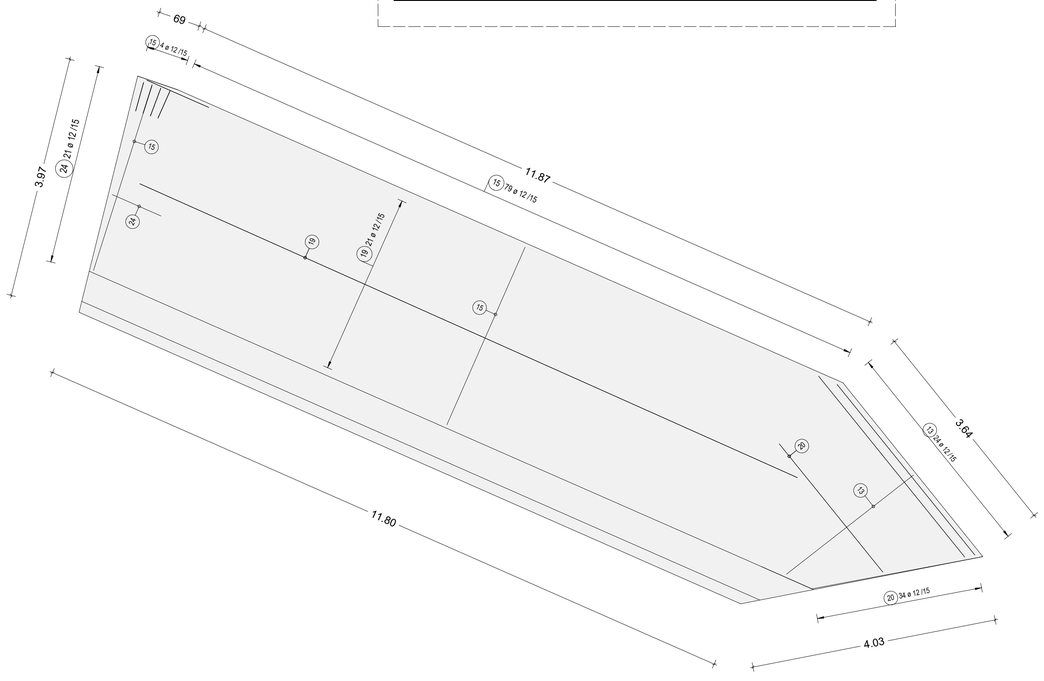

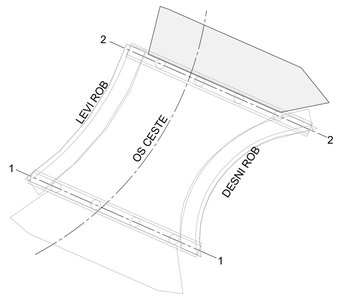

OPOMBA:
MED POZITIVNO IN NEGATIVNO ARMATURO
VSTAVITI NOSILNE DISTANČNIKE !

ZA PLOŠČO D=25 cm

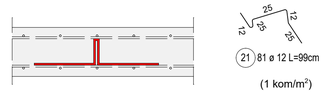

(1 kom/m²)

investitor:	Občina Hrastnik Pot Vitka Pavliča 5 1430 Hrastnik
projektant:	Savaprojekt d.d., Cesta krških žrtev 59, 8270 Krško
naziv gradnje:	LK 122451 v Dolu do priključka na državno cesto
del gradnje:	
VP:	Momir Bogdan, u.d.i.k.t. IZS G-2527
VN:	Luka Gramc, u.d.i.g. IZS G-4008
SP:	Danijela rašić, g.t.
ime prikaza:	Prehodna plošča v osi 2 Tehnični prikaz armature
š.p. načrta:	2 - Načrt s področja gradbeništva 2/2 - Načrt gradbenih konstrukcij

datum:	merilo:	št. načrta/prikaza:	št. projekta:	vrsta dok.:	s.p. nač.:	št. prikaza:	št. lista:	sprem.:
marec 2026	1:20, 1:50	SPK-2/2	25281-00	PZI	2/2	207	01	00

Ta načrt velja za zgoščeno dodobeno namena.

A1